①DB－L190－S

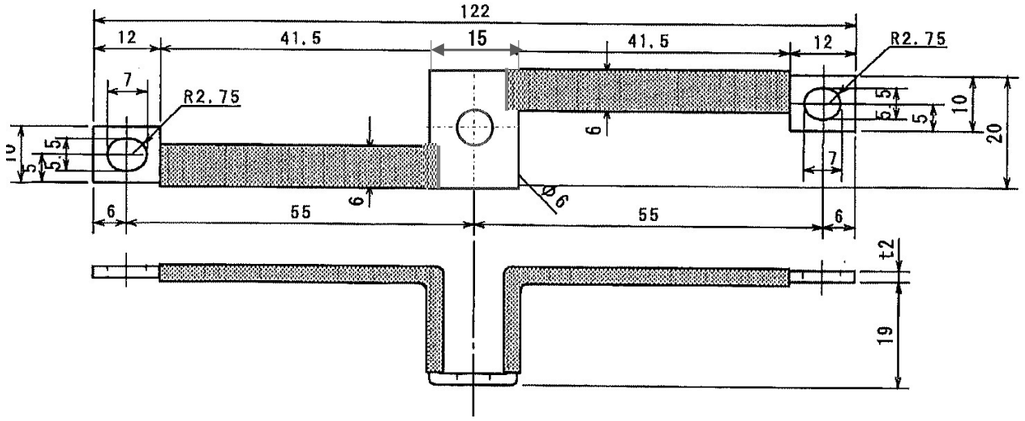

④DB－L190－PR

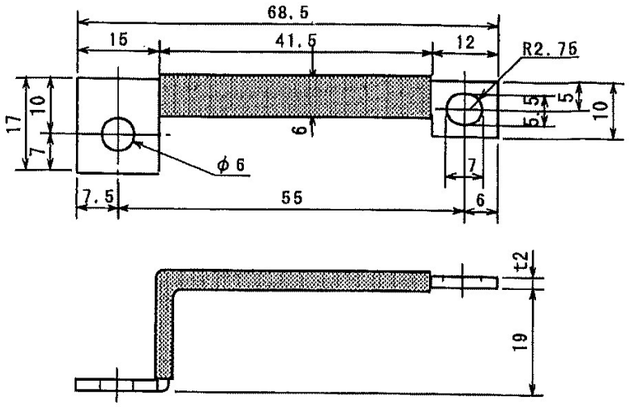

⑤DB－L190－PA

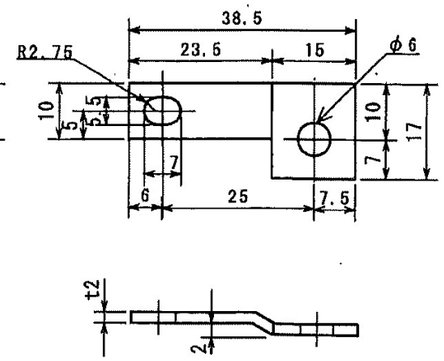

②DB－L190－R

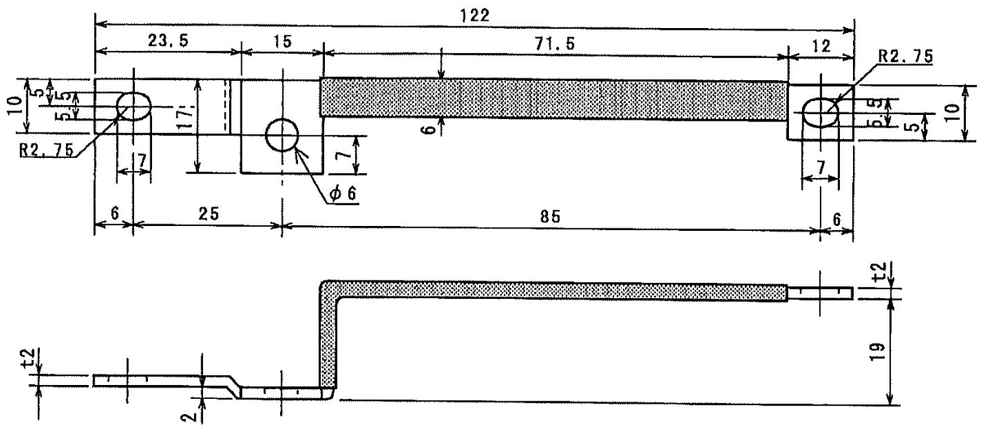

③DB－L190－RO

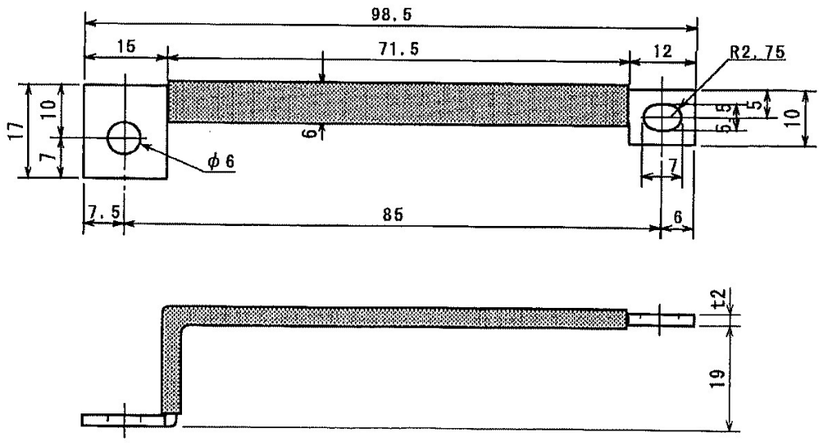

⑥ DB—L190－RR

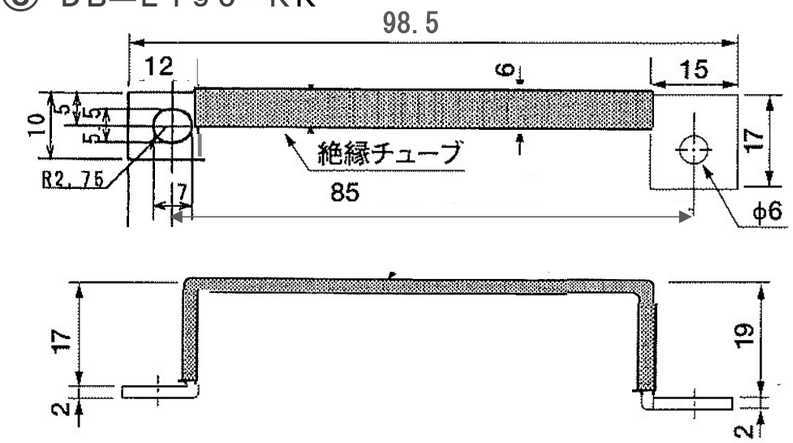

材質：ブスバー　C1100　ニッケルメッキ
絶縁チューブ　スミチューブ　600V　105℃ または相当品
注）絶縁チューブ部の幅寸法(6mm)は銅帯幅を示す
寸法許容差：±1（100≦）
記事　1)MCCB　190 ピッチ
2)バー　30 ピッチ

関連図面		画法	第三角法	作成	1097.5.14　初版	名称	分電盤用銅帯 DB-L190-S、R、RO、PR、PA、RR
改廃履歴	*1 絶縁チューブ材質追記 2001.7.1 石井 *2 寸法見直し、⑥追記 2023.6.1 鹿野	検図		設計	写図 鹿野		
		尺度	1／1	処理		図番	9704－413 *2

泰和電気工業株式会社