①ＤＢ－Ｌ２２０－ＲＯ

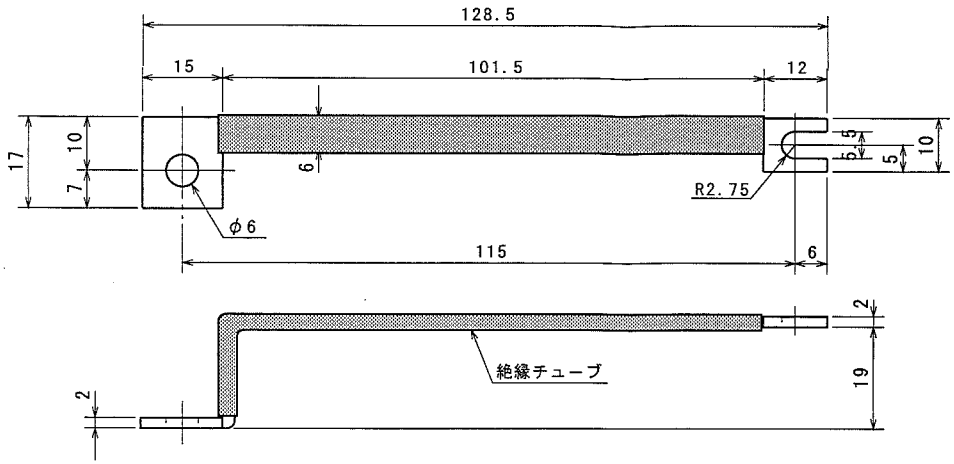

②ＤＢ－Ｌ２２０－Ｓ（片側）

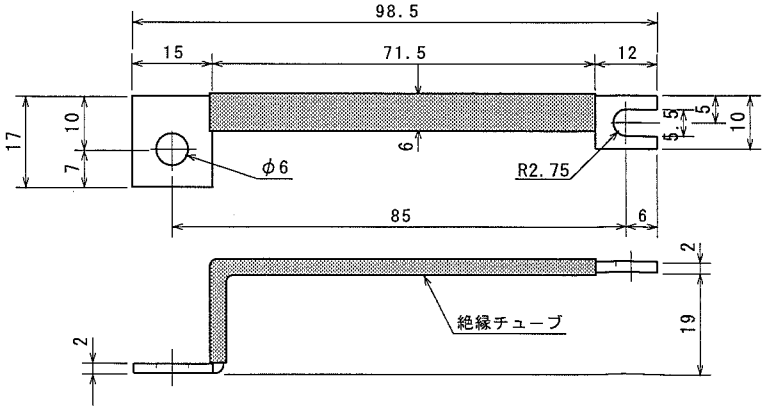

材質：ブスバー　C1100　ﾆｯｹﾙﾒｯｷ
絶縁チューブ　ｽﾐﾁｭｰﾌﾞ　600V 105℃　または相当品

寸法許容差：± 0.5

記事　1）MCCB 4P 100A（ｺﾝﾊﾟｸﾄﾌﾞﾚｰｶ用）

	記事	年月日	関係図面	図面番号	図面名称

縮尺	１／１	御納入先	殿	画法	第三角法	作成	'03年 5月14日	名称	分電盤用銅帯 ＭＣＣＢ ４Ｐ １００Ａ用 ＤＢ－Ｌ２２０－ＲＯ，－Ｓ（片側）
製番		御注文主	殿	検図	石井	設計		写図	石井	担当		図番	９７０４－４３３

泰和電気工業株式会社