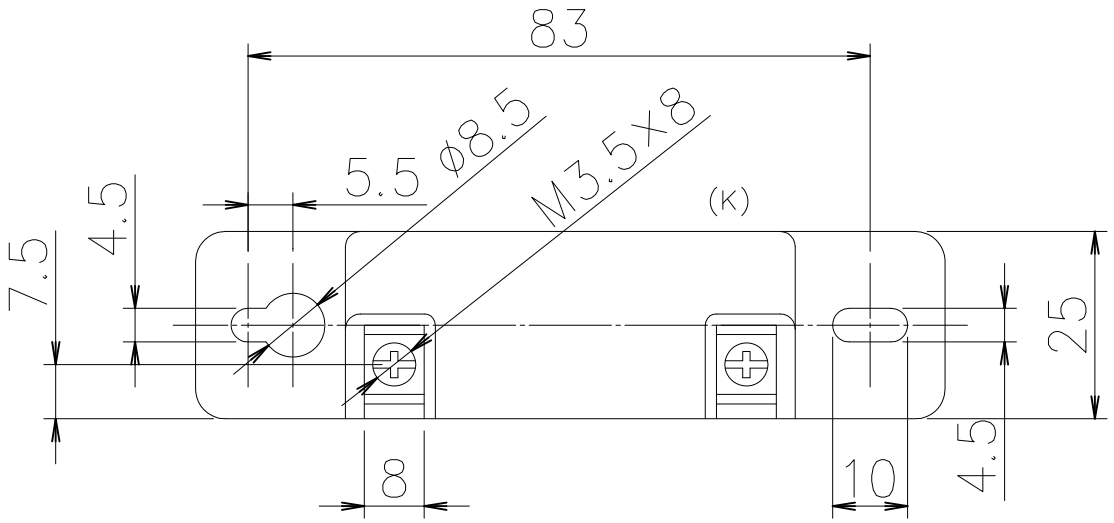

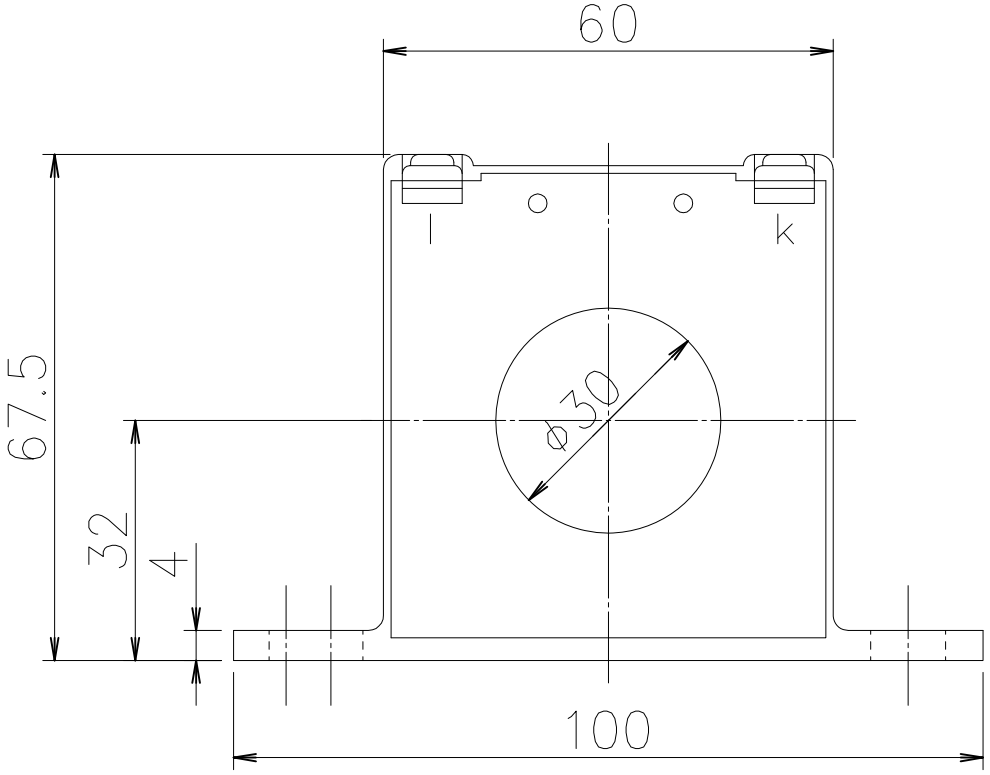

関連図面		画法	第三角法	作成	2012年 5月10日	名称	貫通形ZCT　外形図 ZB−30M05
改廃履歴		検図		設計		写図	S.S
		尺度	1 ／ 1	処理		図番	0902−902−1

1/1

泰和電気工業株式会社