品番	品名	形・図	個数	記事

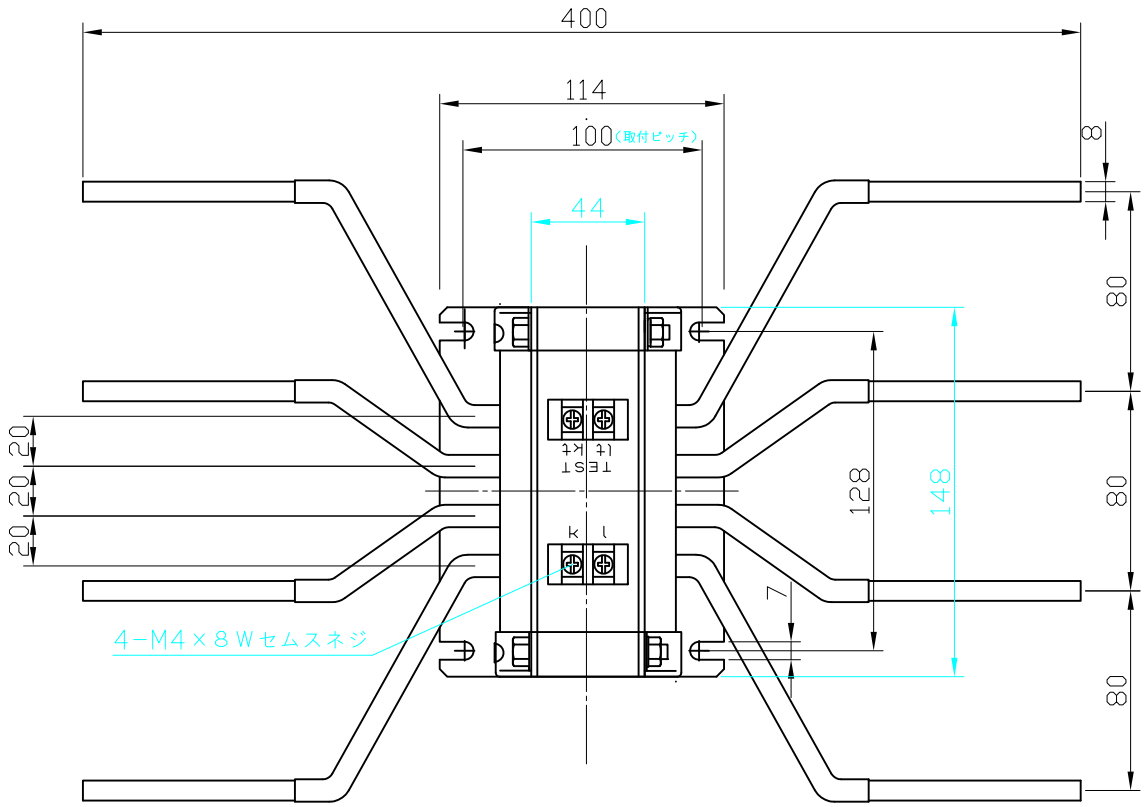

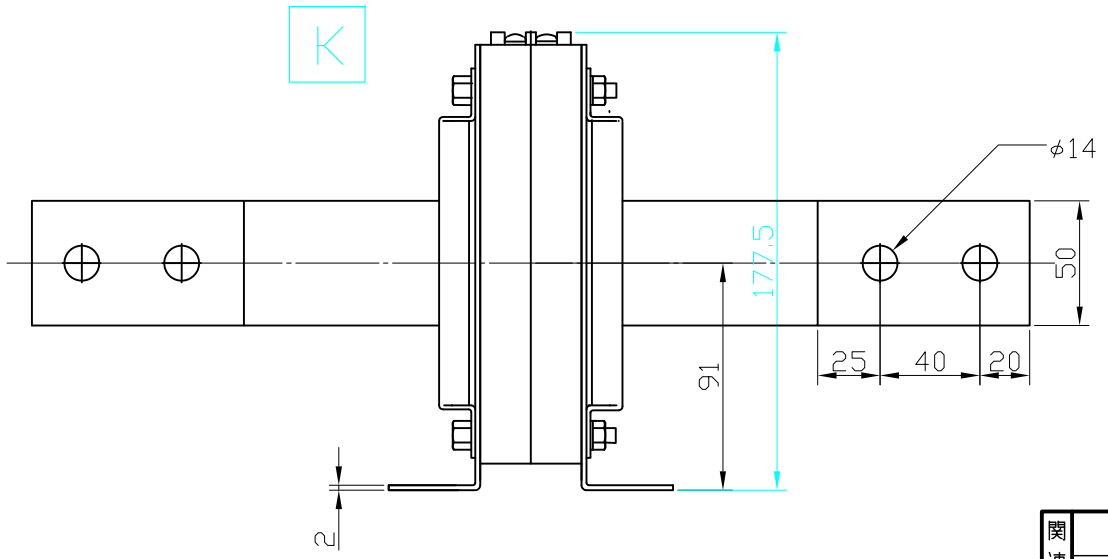

関連図面		画法	第三角法	作成	2017年 3月17日
		検図		設計	
記事		尺度	1／3	処理	———

名称	Z4D-90A08 外形図
図番	1301-252-2

泰和電気工業株式会社